OBJETIVO

Esta padronização tem como objetivo estabelecer as bases fundamentais para a cronstrução, adequada dos PVs-POÇOS DE VISITA - bem como suas formas, dimensões e especificações técnicas.

DEFINIÇÕES:

POÇOS DE VISITA: São os dispositivos auxiliares implantados nas galerias de águas pluviais, afim de possibilitar a ligação das bocas-de-lobo, as mudanças de direção, declividade e diâmetro de um trecho para outro, e permitir a inspeção e limpeza das galerias, devendo para isto, serem instalados em pontos convenientes.

Para atender as diversas situações encontradas durante a elaboração do projeto foram padronizados 3 (três) tipos de poços de visita.

TIPO A: São poços de visita que não possuem dispositivo de queda interno (degrau).

TIPO B: São poços de visita que possuem um dispositivo de queda interno (degrau) com altura máxima de 50cm.

TIPO C: São poços de visita que possuem um disoisitivo de queda interno (degrau) com altura máxima 100cm.

CÂMARA DE TRABALHO: É a parte inferior do poço de visita tendo a forma retangular ou quadrada.

CHAMINÉ OU CÂMARA DE ACESSO: É a parte superior do poço de visita e terá sempre a forma circular com diâmetro de 80cm (oitenta centimetros).

TAMPÕES: Todos os poços de visita serão vedados com tampões articulados de ferro fundido.

ESCADA DE MARINHEIRO: Todos os poços de visita serão dotados de escada de marinheiro para permitir o acesso ao seu interior.

APLICAÇÃO: Os poços de visita padronizados se aplicam a todas as galerias de águas pluviais a serem construídas, não se permitindo qualquer dispositivo de características diferentes.

ESPECIFICAÇÕES

Os POÇOS DE VISITA serão sempre da forma padronizada observando ao desenho tipo constante desta especificação.

CONCRETO: As paredes laterais e o fundo do poço de visita serão em concreto estrutural com fck ≥ 15MPa e nas espessuras indicadas nos desenhos.

ENCHIMENTO INTERNO: Para conformação da calha interna do poço de visita será feito o enchimento em concreto com fck ≥ 15MPa.

LAJE DA CÂMARA DE TRABALHO: A redução para instalação da câmara de acesso será feita através de uma laje de redução pré-moldada de concreto armado de resistência fck ≥ 15 MPa, dotado de abertura excêntricas de diâmetro igual a 80cm (oitenta centimetros).

MATERIAIS:

CONCRETO: O concreto deve ser constituído de Cimento Portland, agregados e água.

CIMENTO: O cimento deve ser comum ou de alta resistência inicial e deverá satisfazer as NBR 5732/80 e NBR 5733/80, respectivamente.

AGREGADOS: Os agregados devem satisfazer as especificações da NBR 7211/83. Por ser um concreto de provável desgaste superficial deverá ser atendidos as exigências estabelecidas para agregado miúdo e agregado graúdo bem como a abrasão Los Angeles.

ÁGUA: A água deve ser límpida, isenta de teores prejudiciais: de sais, óleos, ácidos, álcalis e substâncias orgânicas.

ARMADURAS: O aço da armadura deverá ser CA50 ou CA60B e deverá satisfazer a NBR 7480/82

FORMAS: As formas devem ser construídas de chapas de compensado resinado, travadas de forma a propocionar paredes lisas sem deformasões.

POÇO DE VISITA TIPO "C"

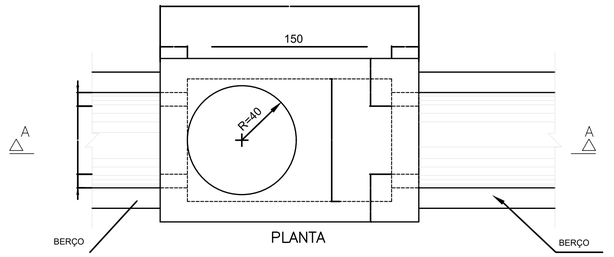

PLANTA

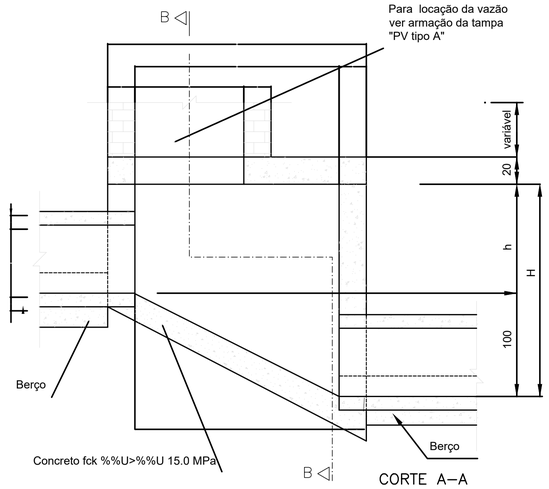

CORTE A–A

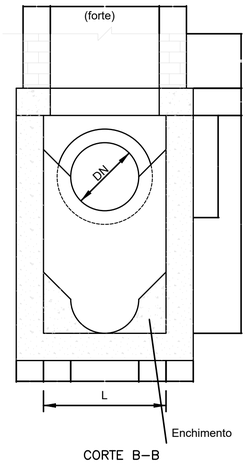

CORTE B–B

ENSAIOS

Os materiais e misturas deverão ser submetidos aos seguintes ensaios previstos nas referidas normas da ABNT.

Armadura para concreto armado	NBR 6152/80 NBR 6153/80 NBR 7477/82 NBR 7478/82	Cimento Portland	NBR 7215/82 NBR 7224/82 NBR 5743/77 NBR 5744/77 NBR 5745/77 NBR 5749/77
Agregado para concreto	NBR 7216/82 NBR 7217/82 NBR 7218/82 NBR 7219/82 NBR 7220/82 NBR 6465/80	Concreto	NBR 5739/80

QUANTIDADES

QUANTIDADES			
DN (mm)	FORMA (m2/un)	CONCRETO (m3/un)	AÇO (kg/un)
500	17.27	2.56	17.0
600	18.53	2.62	17.0
700	19.80	2.67	17.0
800	21.45	2.88	17.5
900	23.88	3.08	17.5
1000	25.97	3.35	22.9
1100	28.15	3.63	24.8
1200	30.38	3.92	25.7
1300	32.71	4.22	27.8
1500	37.55	4.97	31.6

DIMENSÕES

DIMENSÕES						
DN (mm)	a (cm)	L (cm)	c (cm)	h (cm)	H (cm)	X (cm)
500	20	90	20	70	170	130
600	20	90	15	80	180	130
700	20	90	10	90	190	170
800	25	90	5	100	200	140
900	25	90	-	120	220	140
1000	25	100	-	130	230	150
1100	25	110	-	140	240	160
1200	25	120	-	150	250	170
1300	25	130	-	160	260	180
1500	25	150	-	180	280	200

O espaçamento entre PVs deverá ser consultado no padrão POÇO DE VISITA A.

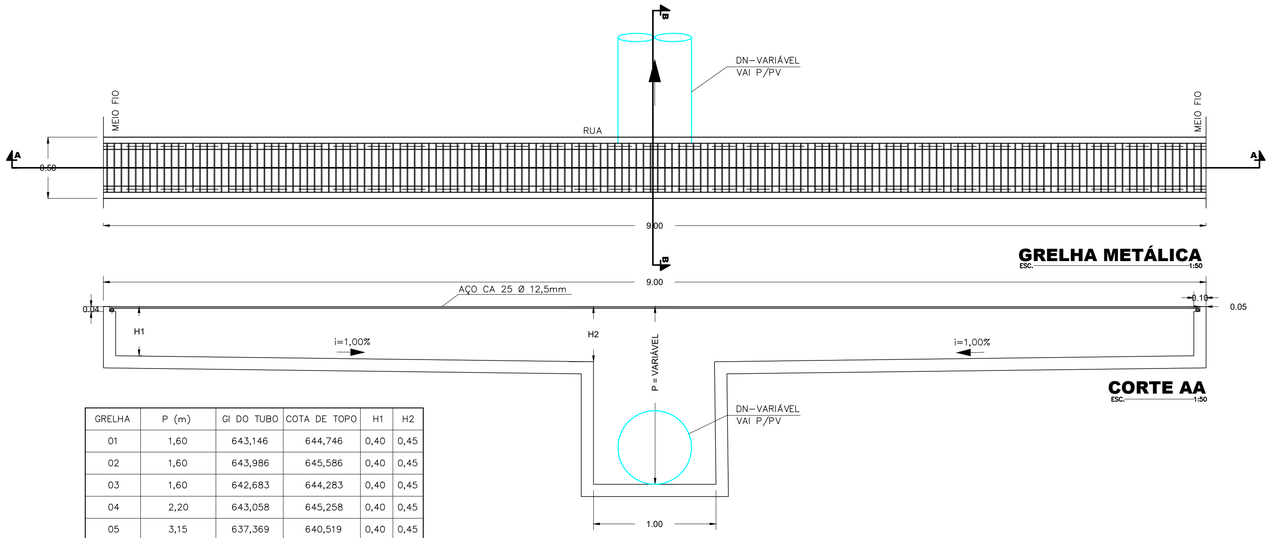

CORTE AA
ESC.: 1:50

GRELHA	P (m)	GI DO TUBO	COTA DE TOPO	H1	H2
01	1,60	643,146	644,746	0,40	0,45
02	1,60	643,986	645,586	0,40	0,45
03	1,60	642,683	644,283	0,40	0,45
04	2,20	643,058	645,258	0,40	0,45
05	3,15	637,369	640,519	0,40	0,45
06	1,40	639,126	640,526	0,40	0,45
07	2,90	633,889	636,789	0,40	0,45
08	3,00	636,054	639,054	0,40	0,45
09	2,00	633,028	635,028	0,40	0,45
10	3,30	634,097	637,397	0,40	0,45
11	2,00	631,403	633,403	0,40	0,45
12	4,50	630,998	635,498	0,40	0,45
13	3,60	631,555	635,155	0,40	0,45
14	3,20	632,153	635,353	0,40	0,45
15	3,40	632,963	636,363	0,40	0,45
16	3,90	631,057	634,957	0,40	0,45
17	2,10	636,100	638,200	0,40	0,45
18	2,30	633,833	636,133	0,40	0,45
19	3,00	628,584	631,584	0,40	0,45

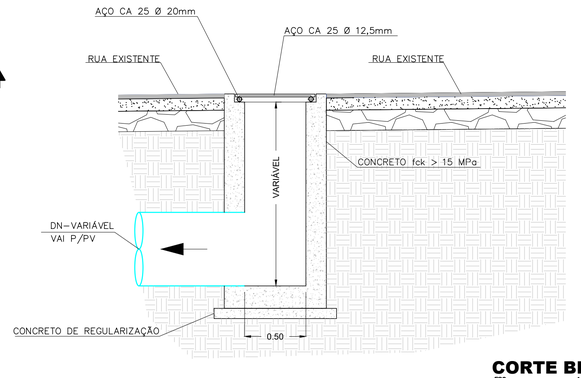

CORTE BB
ESC.: 1:50

CONFIGURAÇÃO DA PENA E ESCALA

RED	0.10
YELLOW	0.20
GREEN	0.30
CYAN	0.40
BLUE	0.50
MAGENTA	0.60
10	0.50
210	0.50
90	0.50
ESCALA	
1:=1	

DIREITOS AUTORAIS RESERVADOS. A REPRODUÇÃO TOTAL OU PARCIAL SEM AUTORIZAÇÃO PRÉVIA DA PROJETISTA, SUJEITARÁ O INFRATOR AS PENALIDADES DA LEI 5194 DE 24/12/1966, ATIGOS 17 E 18.

REVISÃO	DESCRIÇÃO	DATA
00	EMISSÃO INICIAL	05/05/2023
01	ALTERAÇÃO DO CANAL	09/05/2023

TIPOS DE EMISSÃO: A - PRELIMINAR; B - P/ APROVAÇÃO; C - P/ CONHECIMENTO; D - P/ COTAÇÃO; E - P/ CONSTRUÇÃO; F - CONFORME COMPRADO; G - CONFORME CONSTRUÍDO; H - CANCELADO

ELABORAÇÃO:
RQC ENGENHARIA
AVENIDA DOS ANDRADAS 2287 – SALA 408
BAIRRO SANTA EFIGÊNIA – BH CEP:31.160.260
FONE:(31)997488171 Email: renatoqcury@yahoo.com.br
ENG° RENATO QUEIRÓS CURY – CREA–MG 155.895/D

REALIZAÇÃO:
Prefeitura Municipal de ABAETÉ
PREFEITURA MUNICIPAL DE ABAETÉ
Praça Amador Álvares - Centro.
CEP: 35620-000, Abaeté, MG | 37 3541-5151

ABAETÉ-MG

BAIRRO OLHOS D'ÁGUA, SÃO JOÃO, SANTO ANTÔNIO E CHACRINHA

R.MANOEL ANTONIO DE SOUZA, R. OSVALDO FERREIRA, R. BAIRRO DO RIO BRANCO, R. DEUSDEDIT A. SOUZA, R. ANTERO FEIJÓ, AV. JOAQUINA DE POMPEU, R. DOM PEDRO SEGUNDO, R. FLORIANO PEIXOTO, R. 21 DE ABRIL, R. PRINCESA ISABEL, R. ANTONIO MACHADO DE ANDRADE.

AUTORIA DO PROJETO – RESPONSÁVEL TÉCNICO:
RENATO QUEIRÓS CURY — CREA–155.895/D - MG
RQC ENGENHARIA

CONTRATANTE DO PROJETO:
PREFEITURA MUNICIPAL DE ABAETÉ

PROJETO N°:
CONTRATO: 043-23-02 (RQC)
002/2021 - CREDENCIAMENTO (ABAETÉ)

ART:
Nº MG20232032543

CÓDIGO:
RQC-DRE

DATA: 05/05/2023

ESCALA: INDICADA

PRANCHA: 14/20

CONTEÚDO:
PROJETO DE DRENAGEM
DRENAGEM PLUVIAL - BAIRRO OLHOS D'ÁGUA, SÃO JOÃO, SANTO ANTÔNIO E CHACRINHA
DETALHE - POÇO DE VISITA TIPO C E GRELHA

DIREITOS AUTORAIS RESERVADOS; PROIBIDO REPRODUÇÃO, DIVULGAÇÃO OU ALTERAÇÃO SEM ORDEM EXPRESSA DO AUTOR.

TITULO DOS DESENHOS: RQC-PRJ-EX-DRE-1420-DET-R01

FORMATO A.1 ABNT dimensões (594x841mm)

A1