DISSIPADOR DE ENERGIA - DEB

OBSERVAÇÕES:
1 – Dimensões em cm
2 – O concreto de fixação das pedras deverá ter espessura mínima de 10cm.

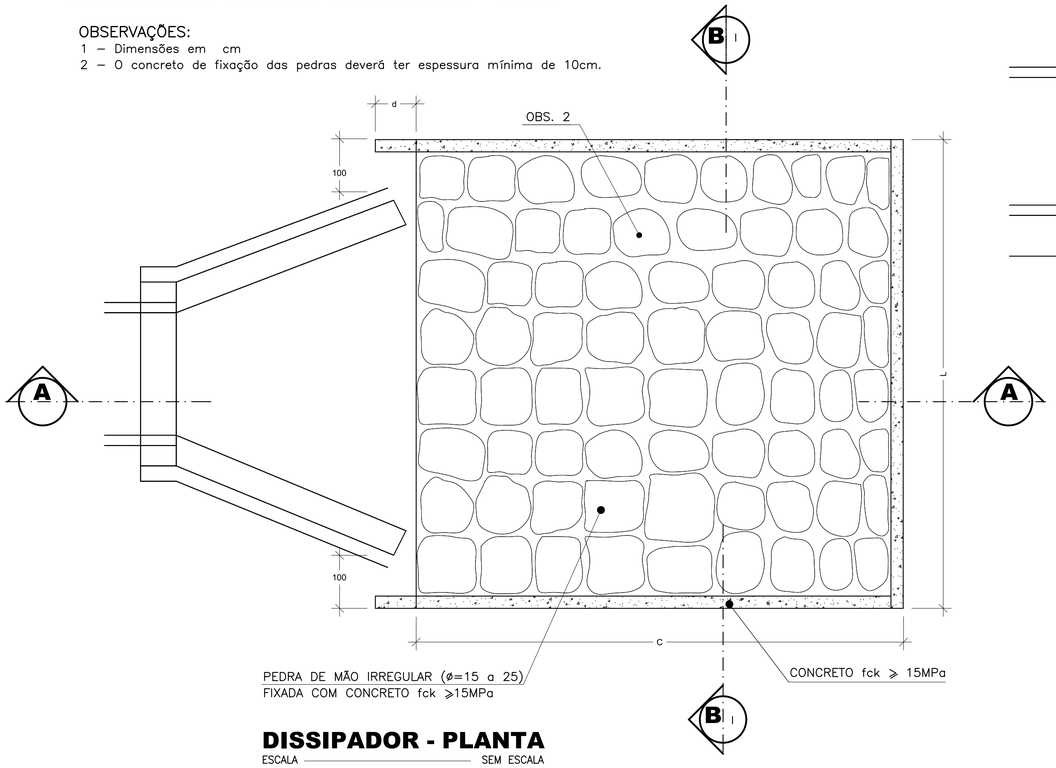

DISSIPADOR - PLANTA
ESCALA ——— SEM ESCALA

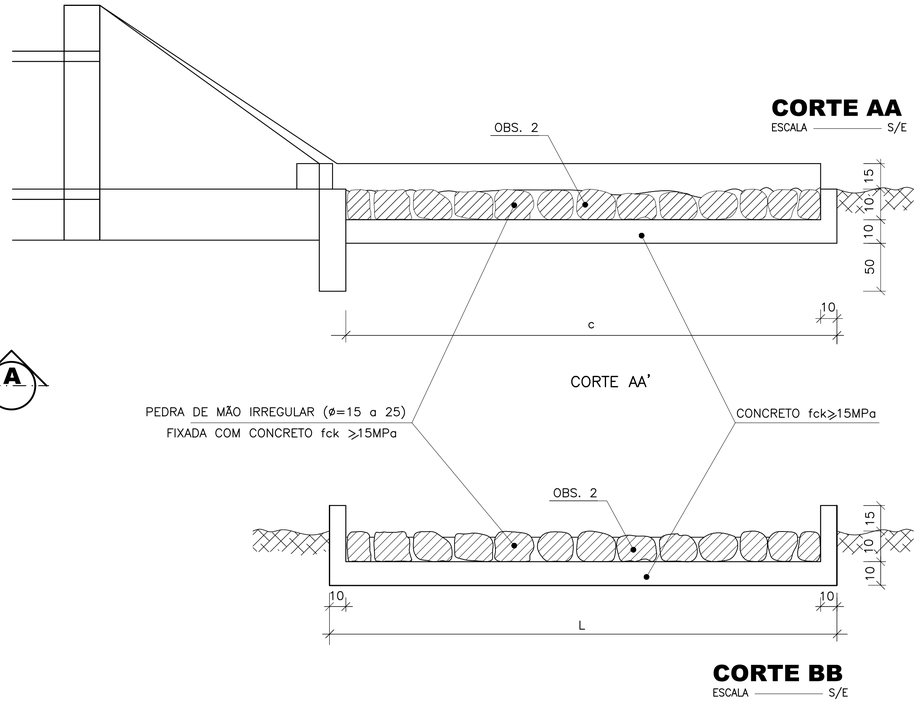

CORTE AA
ESCALA ——— S/E

CORTE BB
ESCALA ——— S/E

DIMENSÕES			
C	L	d	e
1000	800	30	35

BUEIRO SIMPLES CELULAR DE CONCRETO

OBSERVAÇÕES:
1 – Dimensões em cm

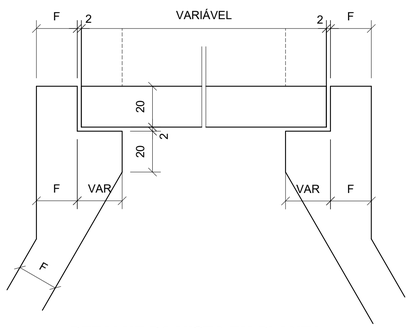

DETALHE DA VISTA EM PLANTA

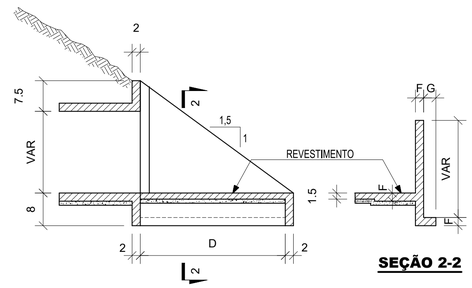

SEÇÃO 1-1

SEÇÃO 2-2

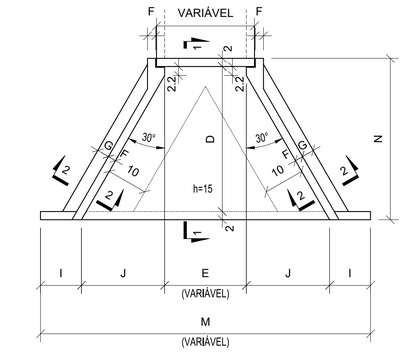

VISTA EM PLANTA

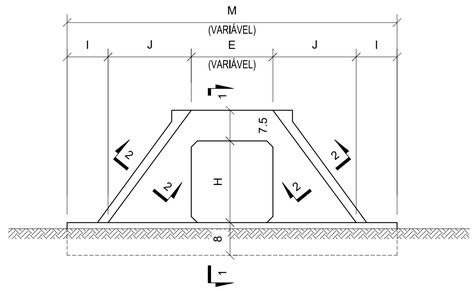

VISTA EM ELEVAÇÃO

MEDIDAS	
2,50 x 2,50	
D	468
E	250
F	15
G	50
I	100
J	269
H	250
M	988
N	508

BUEIRO SIMPLES		
SERVIÇO	UNID.	2,50 x 2,50
LASTRO	m3	5.27
FORMAS	m2	166.99
CONCRETO	m3	23.51
REVESTIMENTO	m3	1.58

NOTAS:

1- O DESENHO DAS BOCAS SE APLICA A TODOS OS TIPOS DE BUEIROS CELULARES NORMAIS ESTANDO REPRESENTADO O BUEIRO E 2,00 x 2,00 m, NA ESCALA 1:100 E DETALHE NA ESCALA 1:20.

2- AS QUANTIDADES DE SERVIÇO DA TABELA SÃO PARA DUAS BOCAS COMPLETAS, ESTANDO COMPUTADAS PORTANTO ALAS (4x), LAJE DE PISO ENTRE ALAS (2x), VIGA DE TOPO DEFINIDA PELO COMPRIM. M (2x), VIGA DE TOPO SUPERIOR DO CORPO DO BUEIRO (2x) E VIGA DE TOPO INFERIOR DO CORPO DO BUEIRO (2x).

3- O LASTRO SOB A LAJE DE ENTRE ALAS É DE CONCRETO MAGRO NA ESPESSURA DE 10cm.

4- O REVESTIMENTO SOBRE A LAJE DE ENTRE ALAS É DE CIMENTO E AREIA (1:3) ALISADO E DE ESPESSURA MÉDIA DE 3 cm.

5- CONCRETO fck > 15 MPa.

6- TREM TIPO CLASSE 45.

DIREITOS AUTORAIS RESERVADOS. A REPRODUÇÃO TOTAL OU PARCIAL SEM AUTORIZAÇÃO PRÉVIA DA PROJETISTA, SUJEITARÁ O INFRATOR AS PENALIDADES DA LEI 5194 DE 24/12/1966, ATIGOS 17 E 18.

CONFIGURAÇÃO DAS PENAS E ESCALA

ESCALA	RED	YELLOW	GREEN	CYAN	BLUE	MAGENTA	10	210	90
1 = 1	0.10	0.20	0.30	0.40	0.50	0.60	0.50	0.50	0.50

DESCRIÇÃO	DATA
00 EMISSÃO INICIAL	05/05/2023
01 ALTERAÇÃO DO CANAL	09/05/2023

A - PRELIMINAR
B - P/ APROVAÇÃO
C - P/ CONHECIMENTO
D - P/ COTAÇÃO
E - P/ CONSTRUÇÃO
F - CONFORME COMPRADO
G - CONFORME CONSTRUÍDO
H - CANCELADO

ELABORAÇÃO:
RQC ENGENHARIA
AVENIDA DOS ANDRADAS 2287 – SALA 408
BAIRRO SANTA EFIGÊNIA – BH CEP:31.160.260
FONE:(31)997488171 Email: renatoqcury@yahoo.com.br
ENG° RENATO QUEIRÓS CURY – CREA–MG 155.895/D

REALIZAÇÃO:
Prefeitura Municipal de ABAETÉ
PREFEITURA MUNICIPAL DE ABAETÉ
Praça Amador Álvares - Centro.
CEP: 35620-000, Abaeté, MG | 37 3541-5151

ABAETÉ-MG

BAIRRO OLHOS D'ÁGUA, SÃO JOÃO, SANTO ANTÔNIO E CHACRINHA
R.MANOEL ANTONIO DE SOUZA, R. OSVALDO FERREIRA, R. BARÃO DO RIO BRANCO, R. DEUSDEDIT A. SOUZA, R. ANTERO FEIJÓ, AV. JOAQUINA DE POMPÉU, R. DOM PEDRO SEGUNDO, R. FLORIANO PEIXOTO, R. 21 DE ABRIL, R. PRINCESA ISABEL, R. ANTONIO MACHADO DE ANDRADE.

AUTORIA DO PROJETO – RESPONSÁVEL TÉCNICO:
RENATO QUEIRÓS CURY
RQC ENGENHARIA
CREA-MG 155.895/D - MG

CONTRATANTE DO PROJETO:
PREFEITURA MUNICIPAL DE ABAETÉ

PROJETO Nº:
CONTRATO: 043-23-02 (RQC)
002/2021 - CREDENCIAMENTO (ABAETÉ)
ART:
Nº MG20232032543
CÓDIGO:
RQC-DRE
DATA:
09/05/2023
ESCALA:
INDICADA
PRANCHA:
19/20

PROJETO DE DRENAGEM
DRENAGEM PLUVIAL - BAIRRO OLHOS D'ÁGUA, SÃO JOÃO, SANTO ANTÔNIO E CHACRINHA
DETALHE - BUEIRO E DISSIPADOR DE ENERGIA

DIREITOS AUTORAIS RESERVADOS; PROIBIDO REPRODUÇÃO, DIVULGAÇÃO OU ALTERAÇÃO SEM ORDEM EXPRESSA DO AUTOR.

TÍTULO DOS DESENHOS:
RQC-PRJ-EX-DRE-1921-DET-R01

FORMATO A.1 ABNT dimensões (594x841mm)

A1