SARJETA TIPO "B"

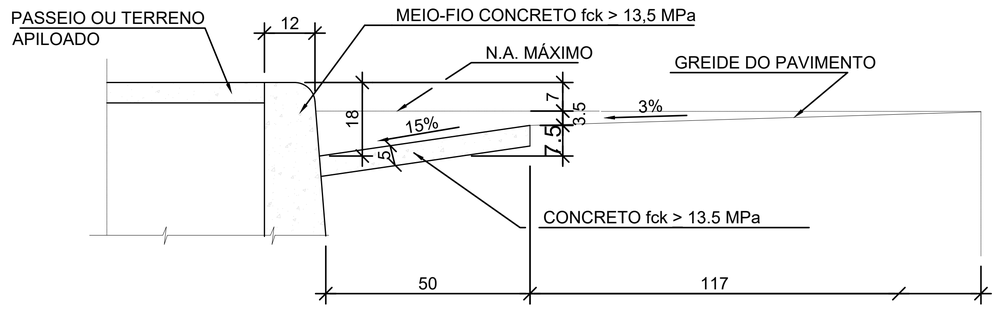

(MEDIDAS EM CENTÍMETRO)

ENSAIOS

Os materiais e misturas deverão ser submetidas aos seguintes ensaios previstos nas referidas normas da ABTN.

Agregados para concreto	NBR 7216 / 82
	NBR 7217 / 82
	NBR 7218 / 82
	NBR 7219 / 82
	NBR 7220 / 82
Cimento Portland	NBR 7215 / 82
	NBR 7224 / 82
	NBR 5743 / 77
	NBR 5744 / 77
	NBR 5745 / 77
	NBR 5749 / 77
Concreto	NBR 5739 / 80

QUANTIDADE

DISCRIMINAÇÃO	UNIDADE	QUANT. TIPO B
ESCAVAÇÃO	m3/m	0,045
APILOAMENTO FUNDO DE VALA	m3/m	0,506
CONCRETO	m3/m	0.025

OBJETIVO

Esta padronização tem como objetivo classificare estabelecer formas e dimensões para os três tipos de sarjetas a serem utulizados na pavimentação de vias.

DEFINIÇÕES:

SARJETA- É o canal triangular longitudinal destinado a coletar as aguas superficiais da faixa pavimentada da via e conduzí-las a bocas-de-lobo ou caixas coletoras.

APLICAÇÃO:

Em todas as vias a serem pavimentadas e obrigatorio o uso de sarjetas de concreto.

. As sarjetas tipo A se aplica a vias onde há grandes declividades longitudinais.

. As sarjetas tipo B ou C terão uso obrigatório nas vias sanitárias.

. As sarjetas severão ser dimensionadas hidraulicamente para cada caso específico.

ESPECIFICAÇÕES

CONCRETO - O concreto deve ser constituído de cimento Portland, agregados e água com resistência fck > 13,5 MPa.

CIMENTO - O cimento deve ser comum ou de alta resistência inicial e deverásatisfazer as NBR 5732/80.

AGREGADOS - Os agregados devem satisfazer as especificações da NBR 7211/83.

ÁGUA - deverá ser límpida, isenta de teores prejudiciais, de sais, óleos, ácidos, alcalis e substâncias orgânicas.

TERRENO - O terreno deverá ser regularizado e apiloado. manualmente.

Deverão ser executadas juntas de dilatação com espaçamento de 3,0 m.

QUANTITATIVO DE SARJETA

SARJETA	COMPRIMENTO L=(m)
SARJETA 01	63,06
SARJETA 02	64,10
SARJETA 03	63,12
SARJETA 04	64,00
SARJETA 05	62,13
SARJETA 06	63,73
SARJETA 07	62,80
SARJETA 08	59,80
SARJETA 09	64,33
SARJETA 10	67,26
SARJETA 11	58,20
SARJETA 12	60,40

DIREITOS AUTORAIS RESERVADOS A REPRODUÇÃO TOTAL OU PARCIAL SEM AUTORIZAÇÃO PRÉVIA DA PROJETISTA, SUJEITANA O INFRATOR AS PENALIDADES DA LEI 5194 DE 24/12/1966, ATIGOS 17 E 18.

CONFIGURAÇÃO DAS PENAS E ESCALA

	RED	YELLOW	GREEN	CYAN	BLUE	MAGENTA	10	210	90
ESCALA	0.10	0.20	0.30	0.40	0.50	0.60	0.50	0.50	0.50
1 = 1									

DESCRIÇÃO		DATA
00	EMISSÃO INICIAL	05/05/2023
01	ALTERAÇÃO DO CANAL	09/05/2023

A - PRELIMINAR
B - P/ APROVAÇÃO
C - P/ CONHECIMENTO
D - P/ COTAÇÃO
E - P/ CONSTRUÇÃO
F - CONFORME COMPRADO
G - CONFORME CONSTRUÍDO
H - CANCELADO

ELABORAÇÃO:
ROC ENGENHARIA
AVENIDA DOS ANDRADAS 2287 – SALA 408
BAIRRO SANTA EFIGÊNIA – BH CEP:31.160.260
FONE:(31)997488171 Email: renatoqcury@yahoo.com.br
ENG° RENATO QUEIRÓS CURY – CREA–MG 155.895/D

REALIZAÇÃO:
Prefeitura Municipal de ABAETÉ
PREFEITURA MUNICIPAL DE ABAETÉ
Praça Amador Álvares - Centro.
CEP: 35620-000, Abaeté, MG | 37 3541-5151

ABAETÉ-MG

BAIRRO OLHOS D'ÁGUA, SÃO JOÃO, SANTO ANTÔNIO E CHACRINHA

R.MANOEL ANTONIO DE SOUZA, R. OSVALDO FERREIRA, R. BARÃO DO RIO BRANCO, R. DEUSDEDIT A. SOUZA, R. ANTERO FEIJÓ, AV. JOAQUINA DE POMPÉU, R. DOM PEDRO SEGUNDO, R. FLORIANO PEIXOTO, R. 21 DE ABRIL, R. PRINCESA ISABEL, R. ANTONIO MACHADO DE ANDRADE.

AUTORIA DO PROJETO – RESPONSÁVEL TÉCNICO:
RENATO QUEIRÓS CURY
ROC ENGENHARIA
CREA-155.895/D - MG

CONTRATANTE DO PROJETO:
PREFEITURA MUNICIPAL DE ABAETÉ

PROJETO N°:
CONTRATO: 043-23-02 (RQC)
002/2021 - CREDENCIAMENTO (ABAETE)

ART:
N° MG20232032543

CÓDIGO:
RQC-DRE

DATA: 09/05/2023

ESCALA: INDICADA

PRANCHA: 20/20

PROJETO DE DRENAGEM

DRENAGEM PLUVIAL - BAIRRO OLHOS D'ÁGUA, SÃO JOÃO, SANTO ANTÔNIO E CHACRINHA

DETALHE - SARJETA TIPO B

DIREITOS AUTORAIS RESERVADOS; PROIBIDO REPRODUÇÃO, DIVULGAÇÃO OU ALTERAÇÃO SEM ORDEM EXPRESSA DO AUTOR.

TITULO DOS DESENHOS:
RQC-PRJ-EX-DRE-2021-DET-R01

FORMATO A.1 ABNT dimensões (594x841mm)

A1